REZ:E-E´

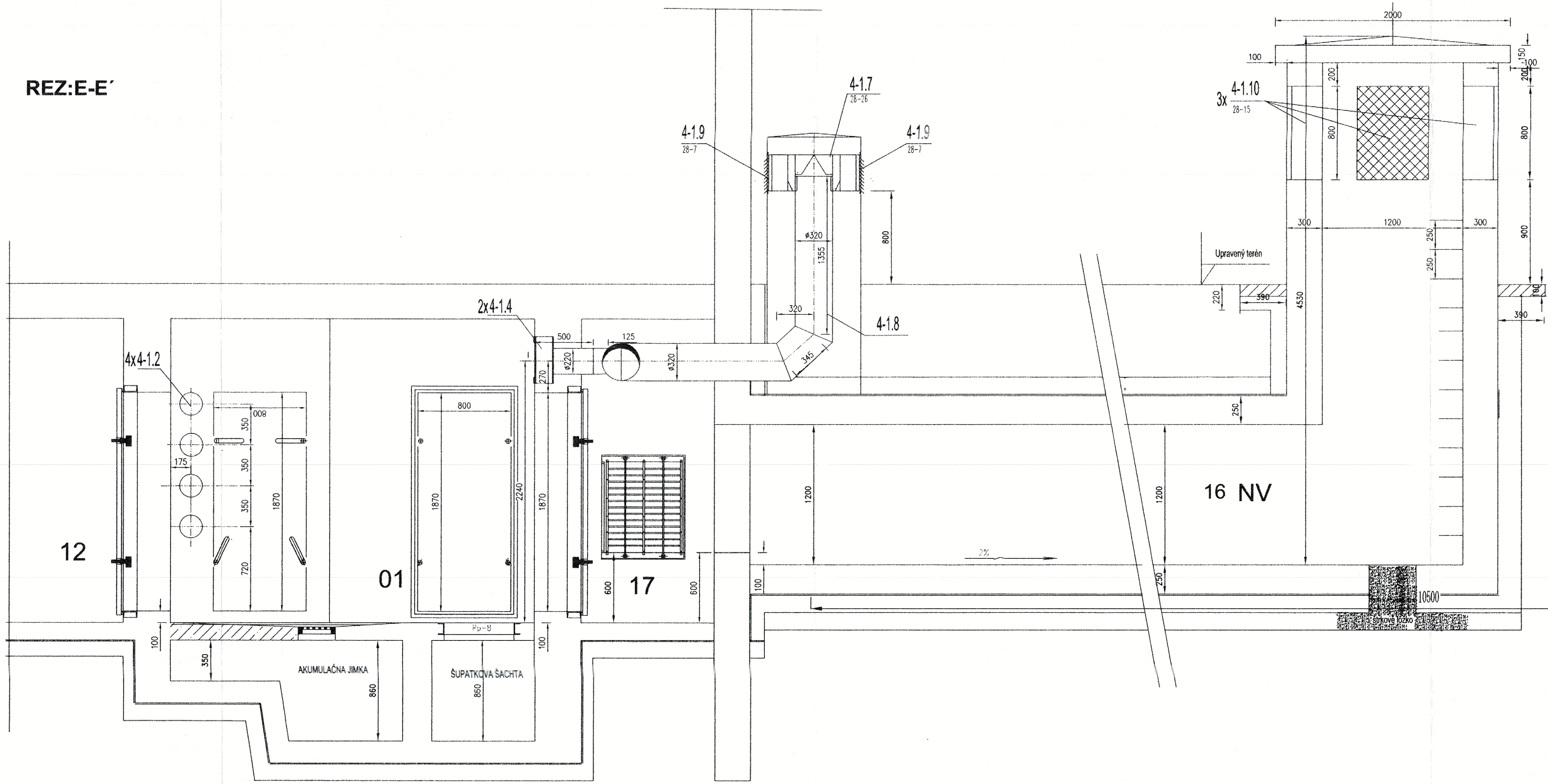

Manažér projektu:	Ing. Karol Dobosz		REMING CONSULT A.S. Trnavská č. 27, 831 04 BRATISLAVA
Zodpovedný projektant ucelenej časti stavby:	Ing. Karol Dobosz		
GENERÁLNY PROJEKTANT STAVBY			
Zákazkové číslo:	0608	Investor: Železnice Slovenskej republiky, Bratislava, Klemensova 8, 813 61 Bratislava	Generálny riaditeľ: Ing. Slavomír Podmanický
Stupeň - účel:	DRP		

Zodpovedný projektant objektu:	Ing. Tomáš Hudák	
Kreslil :	Hudáková	
Kontroloval:	Ing. Tomáš Hudák	
Miesto stavby: Liptovský Mikuláš	Okres: Liptovský Mikuláš	
Investor - stavebník:	Železnice Slovenskej republiky, Bratislava, Klemensova 8, 813 61 Bratislava	

Stavba: MODERNIZÁCIA ŽELEZNIČNEJ TRATE ŽILINA - KOŠICE, ÚSEK TRATE LIPTOVSKÝ MIKULÁŠ - POPRAD-TATRY (MIMO), 5. ETAPA

Objekt (súbor): SO 410-34-01
Žst.Liptovský Mikuláš , výpravná budova

Časť: Vzduchotechnika -kryt CO stavebné úpravy núdzovým východom Rez: E-E´

Imputol spol.s r.o.
Mlynská 19
974 01 Banská Bystrica
IČO: 31618723
Fax:048 4133127, Tel.: 4134109
impulz.hudak@azet.sk

Zákazkové číslo:	31/2010
Dátum:	07-08/2012
Stupeň - účel:	DRP
Počet A4 :	4x A4
Merítko :	M 1:25
Časť: E	Súprava:
Č. SO: 410-34-01	
Č. výkresu: 06	

Ing. Tomáš HUDÁK
autorizovaný stavebný inštalatér
3974 * Z * 5-2
Komisia stavebného a energetického výkonného stavebníka